CODE Kodierung	0		1		2	
	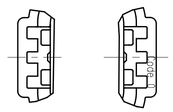		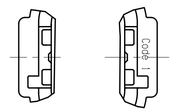		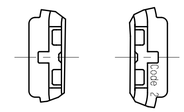	
ORDER NUMBER Bestellnummer	1 928 405 168	1 928 405 167	1 928 405 153	1 928 405 154	1 928 405 155	1 928 404 981
CUSTOMER PART NUMBER "Kunden"-Teilenummer	-	-	-	-	-	-
CABLE EXIT Kabelabgang	RIGHT Rechts	LEFT Links	RIGHT Rechts	LEFT Links	RIGHT Rechts	LEFT Links

CAVITY NUMBERING
Kammernummerierung
1:1

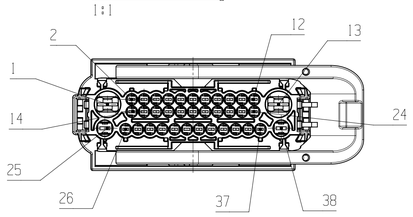

BACK SIDE:
VARIOUS VERSIONS PERMITTED
Rueckseite:
Unterschiedliche Ausfuehrungen zulaessig

1 928 40. ...
>PA66 GF<

FIXATION OF THE WIRING HARNESS ON THE VIBRATION LEVEL OF THE CONTROL UNIT / THE COMPONENT / THE COUPLER AT THE MAX. OF 100mm AFTER CABLE EXIT.
Fixierung des Kabelbaums auf dem Schwingungsniveau des Steuergeraets / der Komponente / der kupplung nach max. 100mm hinter dem Kabelabgang.

THE WIRING HARNESS HAS TO BE TAPED IN THE TRANSITION AREA TO ACCESSORY PARTS TO PREVENT THE WIRES FROM DAMAGE.
Der Kabelbaum ist im Uebergangsbereich zu Zubehoerteilen zu bandagieren, um ein Beschaedigen der Leitungen zu verhindern.

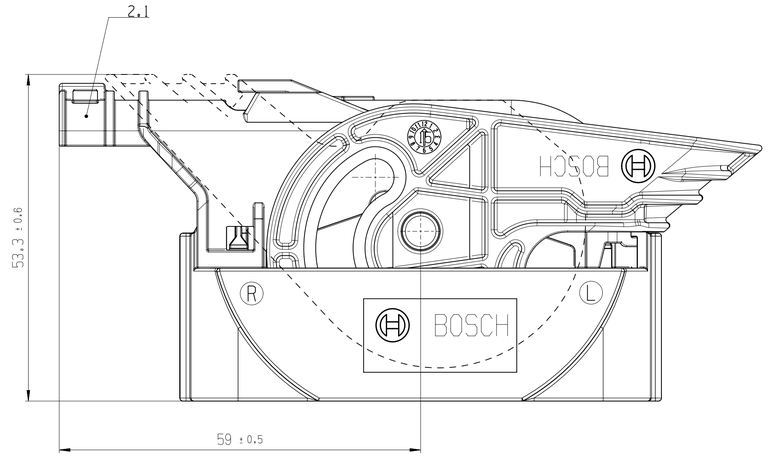

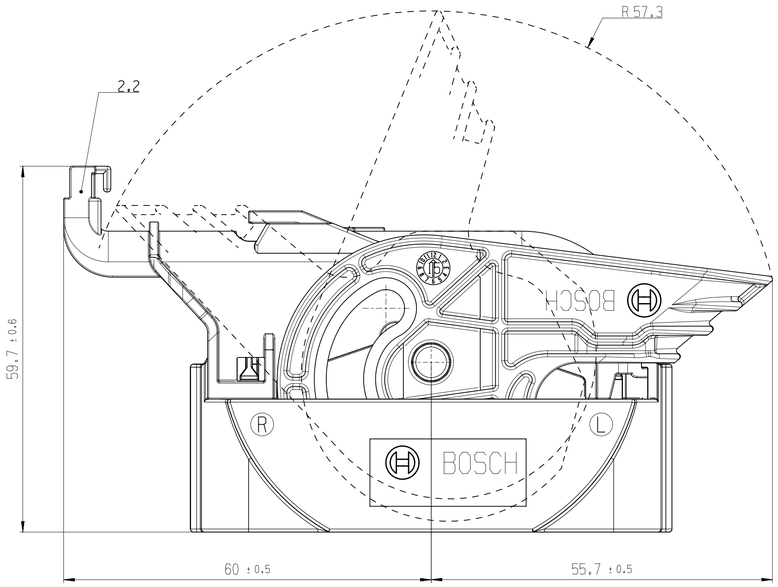

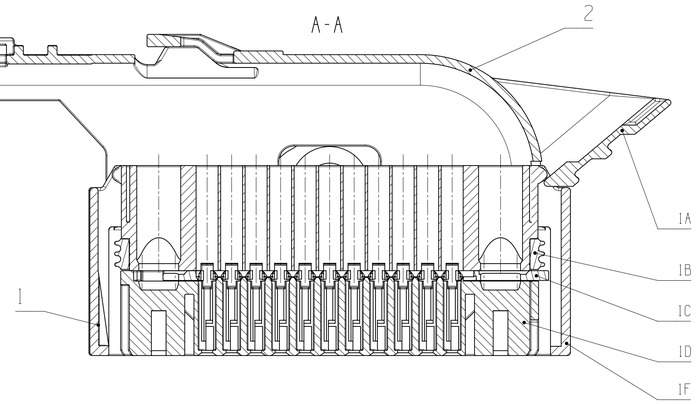

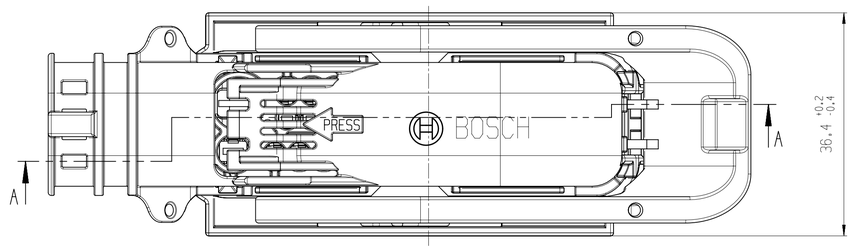

ITEM Pos.	DESINGATION Benennung	MATERIAL Werkstoff	COLOR Farbe
2	COVER Deckel	PA66 GF	BLACK Schwarz
1A	LEVER Hebel	PA66 GF	BLACK Schwarz
1B	INTERFACE SEAL Radialdichtung	LSR 30 SHORE	ORANGE Orange
1C	SECONDARY LOCKING Sekundaerverriegelung	PA66 GF	LILAC Lila
1D	CONTACT HOUSING LOWER PART Kontakttraegerunterteil	PA66 MK	BEIGE Beige
1F	CONTACT HOUSING UPPER PART Kontakttraegeroberteil	PA66 GF	BLACK Schwarz

GERMAN TEXT IS BINDING. Verbindlich ist der deutsche Text.	MODIFICATIONS RESERVED DUE TO FURTHER DEVELOPMENT. Aenderungen aufgrund der weiteren Entwicklung vorbehalten	PARTS MAY DIFFER IN NON-FUNCTIONAL DETAILS FROM THE PRESENTATION IN THIS DRAWING. Teile koennen in nicht funktions-relevanten Details vor der Darstellung in der Zeichnung abweichen.	THIS DRAWING ISN'T QUALIFIED FOR CONSTRUCTION OR TOOL BUILDING. Diese Zeichnung ist nicht fuer die Konstruktion oder Werkzeugerstellung geeignet	INCIDENCE OF '1' mm PER SIDE IS PERMITTED. Einfall von '1' mm je Seite ist erlaubt.

PARTS TO BE USED
Zu verwendende Teile

ITEM Pos		DESIGNATION Benennung	ORDER NUMBER Bestellnummer	SUPPLIER Lieferant
2	2	COVER WITH EXIT ABOVE Deckel Abgang oben	1 928 405 169	BOSCH CONNECTOR SALES
	1	COVER WITH EXIT FLAT Deckel Abgang gerade	1 928 404 982	BOSCH CONNECTOR SALES
1		CONTACT HOUSING UNIT Kontakttraegereinheit	SEE CODE TABLE Siehe Kodiertabelle	BOSCH CONNECTOR SALES

(13)

FITTING ACCESSORY PARTS
Passende Zubehoerteile

PART Teil	DESINGATION Benennung	OFFER DRAWING Angebotszeichnung	ORDER NUMBER Bestellnummer	SUPPLIER Lieferant
	CLAMPING BAND Spannband	C 265 152 006A	1 928 401 713	BOSCH CONNECTOR SALES
				BOSCH CONNECTOR SALES

(13)

PARTS HAVE TO BE ORDERED AT THE SUPPLIERS!
Teile sind bei Lieferanten zu bestellen!

general tolerances for/Allgemeintoleranzen fuer		
lin. dim./L.-masse	radii/Radien	angles/Winkel
±1mm	±1mm	±2°

linear size acc. to / Groessenmasse nach: ISO 14405-1:2010-12 (E)

drawing standard/Zeichnungsstandard: ISO Standard

Ind.	Change/Aend.	YYYYMMDD	Drawn/Gez.	Checked/Begr.	Releas./Freig.	BWN	Resp. dept./Verantw. Abt.	Add. info./Zus. Info.
13	F1928406460	20201022	rjd6kor	tyn2hc	katlalc	209	PS-CC/EAC	.
12	MODIFIED	20081017	EK	Ba		209	PS-AM/ENC	NX-MIGRATION
11	MODIFIED	20070507	Lz	Lz		209	GS-AM/ENC	
01	NEW EDITION	2005101B	Lz	Lz		209	GS-AM/ENC	

Lang./Spr.	Syst.	Right./Gew.	BOSCH	CONNECTOR STECKKUPPLUNG	39-WAY 39-polig	Sheet/Bl.
en/de	UG					1 / 3
		Scale/M.stab 2:1	OFFER DRAWING ANGEBOTSZEICHN.	Doc. type: AGZ	1 928 A00 289	DP/TD 001 · Ind. 13 · Format A1
MNR				Repl. for		Repl. by

©Robert Bosch GmbH. All rights reserved, also regarding any disposition, copyright and industrial property rights. Weitergabe sowie Nutzung und Mitteilung ihres Inhalts nicht gestattet, soweit nicht fuer den Fall von Schutzrechtsanmeldungen.

©Robert Bosch GmbH. All rights reserved, also regarding any disposition, copyright and industrial property rights, as well as in the event of applications for industrial property rights.

CONTACT HOUSING UNIT
Kontakttraegereinheit

DELIVERY CONDITION: PARTS HAVE TO BE ORDERED SEPARATELY
Lieferzustand: Teile sind einzeln zu bestellen

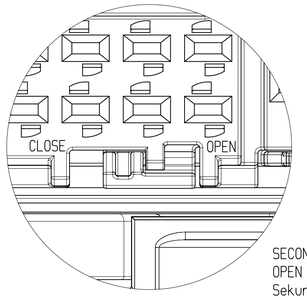

SECONDARY LOCKING
OPEN
Sekundaerverriegelung
geoeffnet

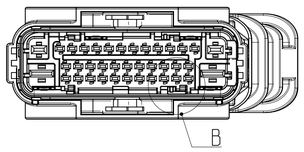

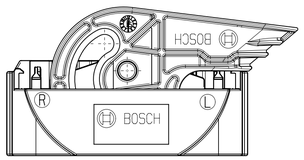

COVER WITH EXIT FLAT
Deckel Abgang gerade

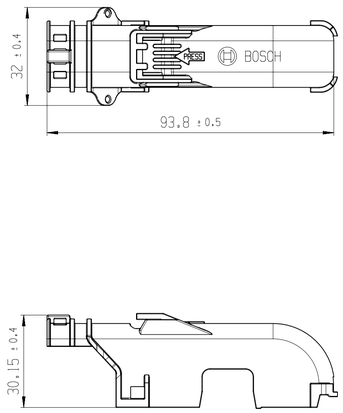

COVER WITH EXIT ABOVE
Deckel Abgang oben

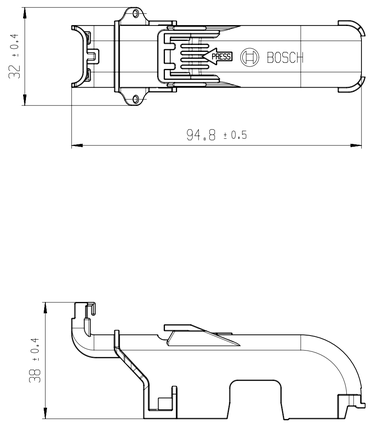

DEFINITION OF CABLE EXIT
Definition von Kabelabgang

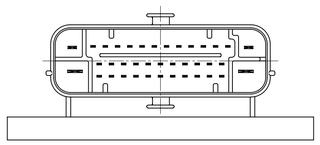

DEFINITION OF REQUIRED CLEARANCE
Definition des erforderlichen Freiraums

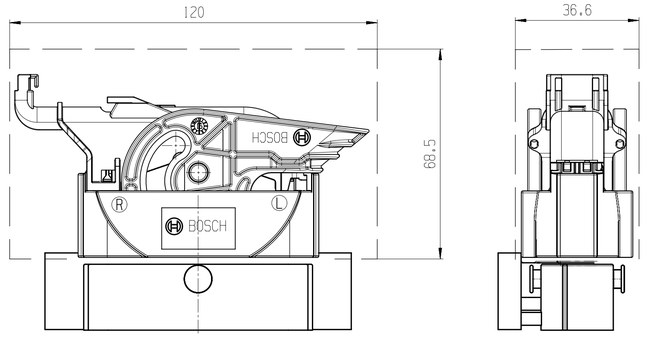

REQUIRED PASSAGE OPENING
Erforderliche Durchfuehrungsoeffnung

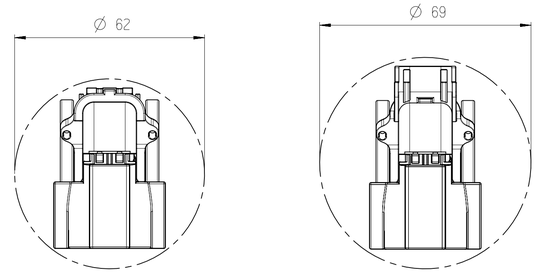

CORRESPONDING DOCUMENTS: Zugehoerige Unterlagen:	TECHNICAL CUSTOMER DOCUMENTATION Technische Kundenunterlagen	1 928 A00 99T	ASSEMBLY INSTRUCTION Montagevorschrift	1 928 A00 91M	FINAL CHECK INSTRUCTION Endpruefvorschrift	1 928 A00 01E

GERMAN TEXT IS BINDING. Verbindlich ist der deutsche Text.	MODIFICATIONS RESERVED DUE TO FURTHER DEVELOPMENT. Aenderungen aufgrund der weiteren Entwicklung vorbehalten	PARTS MAY DIFFER IN NON-FUNCTIONAL DETAILS FROM THE PRESENTATION IN THIS DRAWING. Teile koennen in nicht funktions-relevanten Details vor der Darstellung in der Zeichnung abweichen.	THIS DRAWING ISN'T QUALIFIED FOR CONSTRUCTION OR TOOL BUILDING. Diese Zeichnung ist nicht fuer die Konstruktion oder Werkzeugerstellung geeignet	INCIDENCE OF '1' mm PER SIDE IS PERMITTED. Einfall von '1' mm je Seite ist erlaubt.

TERMINALS, SINGLE WIRE SEALS, DUMMY PLUGS, DISASSEMBLY TOOL, CRIMPING TOOLS TO BE USED:
Zu verwendende kontakte, Einzeladerdichtungen, Blindstopfen, demontagewerkzeuge, Crimpzangen:

						SINGLE WIRE SEALS Einzeladerdichtungen		DUMMY PLUGS Blindstopfen			DISASSEMBLY TOOLS Demontagewerkzeuge	CRIMPING TOOLS Crimpwerkzeuge	CRIMPING PLIERS Crimpzangen	
					(13)					(13)				(13)
BTL 1.5	1 928 498 690	0.35 - 0.5	1.2 - 1.6 (FLR)	Sn	BOSCH CONNECTOR SALES	1 928 301 118	RED Rot	1 928 301 087	WHITE Weiss	BOSCH CONNECTOR SALES	1 928 498 714	1 928 498 706	1 928 498 710	BOSCH CONNECTOR SALES
BTL 1.5	1 928 498 650	> 0.5 - 0.75	1.4 - 1.9 (FLR)	Sn	BOSCH CONNECTOR SALES	1 928 301 083	GREY Grau	1 928 301 087	WHITE Weiss	BOSCH CONNECTOR SALES	1 928 498 714	1 928 498 707	1 928 498 711	BOSCH CONNECTOR SALES
BTL 1.5	1 928 498 650	1.0	1.9 - 2.1 (FLR)	Sn	BOSCH CONNECTOR SALES	1 928 301 084	YELLOW Gelb	1 928 301 087	WHITE Weiss	BOSCH CONNECTOR SALES	1 928 498 714	1 928 498 707	1 928 498 711	BOSCH CONNECTOR SALES
BTL 2.8	1 928 498 651	1.5	2.0 - 2.7 (FLR)	Sn	BOSCH CONNECTOR SALES	1 928 301 206	REDDISH BROWN Rotbraun	-	-	BOSCH CONNECTOR SALES	1 928 498 715	1 928 498 708	1 928 498 712	BOSCH CONNECTOR SALES
BTL 2.8	1 928 498 651	2.5	2.7 - 3.0 (FLR)	Sn	BOSCH CONNECTOR SALES	1 928 301 085	ORANGE Orange	-	-	BOSCH CONNECTOR SALES	1 928 498 715	1 928 498 708	1 928 498 712	BOSCH CONNECTOR SALES
BTL 4.8	1 928 498 652	> 2.5 - 4.0	3.4 - 3.7 (FLR)	Sn	BOSCH CONNECTOR SALES	1 928 301 086	BLUE Blau	-	-	BOSCH CONNECTOR SALES	1 928 498 716	1 928 498 709	1 928 498 713	BOSCH CONNECTOR SALES
TERMINAL Kontakt	ORDER NUMBER Bestellnummer	WIRE RANGE (mm^2) Leitungsquerschnitt (mm^2)	INSULATION DIAMETER (mm) Isolationsdurchmesser (mm)	SURFACE Oberflaeche	SUPPLIER Lieferant	ORDER NUMBER Bestellnummer	COLOR Farbe	ORDER NUMBER Bestellnummer	COLOR Farbe	SUPPLIER Lieferant	ORDER NUMBER Bestellnummer	ORDER NUMBER Bestellnummer	ORDER NUMBER Bestellnummer	SUPPLIER Lieferant

TERMINALS AND PIN TERMINALS OF CONNECTOR AND PIN HOUSING MUST HAVE THE SAME SURFACE
Kontakte und Kontaktstifte von Stecker und Stiftleiste muessen gleiche Oberflaechen aufweisen

PROCESSING SPECIFICATION / Verarbeitungsvorschrift

BTL 1.5: 1 928 A00 00V	BTL 2.8: 1 928 A00 01V	BTL 4.8: 1 928 A00 02V

general tolerances For/Allgemeintoleranzen fuer		
lin. dim./L. masse	radii/Radien	angles/Winkel
±1mm	±1mm	±2°
linear size acc. to / Groessenmaasse nach ISO 14405-1:2010-12 (E)		
drawing standard/ Zeichnungsstandard	ISO Standard	

Ind.	Change/Aend.	Date	Drawn/Gez.	Checked/Gepr.	Releas./Freig.	BWN	Resp. dept./Verantw. Abt.	Add. info./Zus. info.
13	F1928406460	20201022	rjd6kor	tyn2hc	katlalc	209	PS-CC/EAC	.
12	MODIFIED	20081017	EK	Ba		209	PS-AM/ENC	NX-MIGRATION
11	MODIFIED	20070507	Lz	Lz		209	GS-AM/ENC	
01	NEW EDITION	2005101B	Lz	Lz		209	GS-AM/ENC	

Lang./Spr. en/de	Syst. UG	Right./Gew.	BOSCH	CONNECTOR STECKKUPPLING 38-WAY 38-polig
		Scale/Maßstab 2:1	OFFER DRAWING ANGEBOTSZEICHN.	Doc. type AGZ · 1 928 A00 289 · DP/TD 001 · Ind. 13 · Format A1
MNR			Repl. for	Repl. by

Sheet/Bl. 2 / 3

© Robert Bosch GmbH. All rights reserved, also regarding patent, utility model or design patent protection. Weitergabe sowie Vervielfaeltigung dieser Unterlage, auch bzgl. gewerblicher Schutzrechtsanmeldungen.

© Robert Bosch GmbH. All rights reserved, also regarding patent, utility model or design patent protection, as well as in the event of applications for industrial property rights.

C1/NEW 104.2009I A1

INJECTION MOULDED PART NUMBER : Spritzeil-Nr.	NUMBER OF OPEN CAVITIES (...) Anzahl offene Kammern (...)	CODE Kodierung	CABLE EXIT Kabelabgang	POSITION OF CAVITY/ NUMBER OF CAVITY / Kammerposition/ Kammernummer 0 ... CAVITY CLOSED FOR BTL 2.8 AND 4.8 0 ... Kammer geschlossen fuer BTL 2.8 und BTL 4.8 X ... CAVITY CLOSED FOR BTL 1.5 X ... Kammer geschlossen fuer BTL 1.5																																					
				LINE 1 / Reihe 1													LINE 2 / Reihe 2											LINE 3 / Reihe 3												
				1	2	3	4	5	6	7	8	9	10	11	12	13	14	15	16	17	18	19	20	21	22	23	24	25	26	27	28	29	30	31	32	33	34	35	36	37	38
1 928 405 154	(38)	1	LEFT																																						
1 928 405 153	(38)	1	RIGHT																																						
1 928 404 981	(38)	2	LEFT																																						
1 928 405 155	(38)	2	RIGHT																																						
1 928 405 167	(38)	0	LEFT																																						
1 928 405 168	(38)	0	RIGHT																																						
1 928 406 460	(16)	1	LEFT		X	X		X	X	X		X	X	X	X			X					X	X	X	X	X			X					X	X	X	X	X	X		(13)

(13)

REPRESENTATION / Darstellung

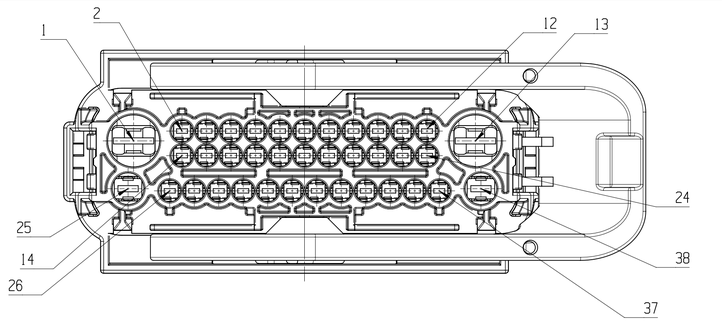

REPRESENTATION OF FULL EQUIPMENT :1 928 405 168
Darstellung vollbestueckung : 1 928 405 168

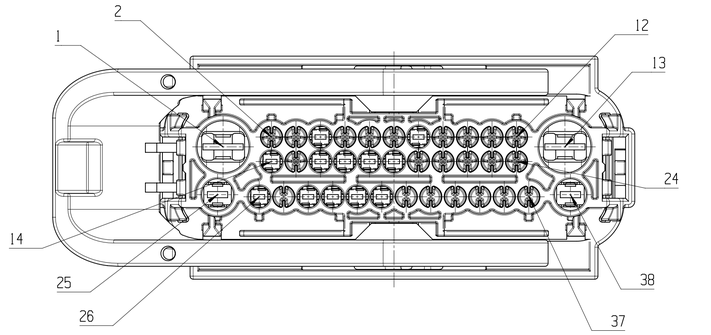

REPRESENTATION OF MINOR EQUIPMENT : 1 928 406 460
Darstellung Minderbestueckung : 1 928 406 460

general tolerances for/Allgemeintoleranzen fuer		
lin. dim./L.-masse	radii/Radien	angles/Winkel
±1mm	±1mm	±2°
linear size acc. to / Groessenmasse nach ISO 14405-1:2010-12 (E)		
drawing standard/ Zeichnungsstandard	ISO Standard	

Ind.	Change/Aend.	YYYYMMDD	Drawn/Gez.	Checked/Gepr.	Releas./Freig.	BWN	Resp. dept./Verantw. Abt.	Add. info./Zus. info.
13	F1928406460	20201022	rjd6kor	tynzhc	katlalc	209	PS-CC/EAC	.
12	MODIFIED	20081017	EK	Ba		209	PS-AM/ENC	NX-MIGRATION
11	MODIFIED	20070507	Lz	Lz		209	GS-AM/ENC	
01	NEW EDITION	2005101B	Lz	Lz		209	GS-AM/ENC	

Lang./Spr. en/de	Syst. UG	Wght./Gew.	BOSCH	CONNECTOR STECKKUPPLUNG	38-WAY 38-polig	Sheet/Bl. 3 / 3
		Scale/M.stab 2:1	OFFER DRAWING ANGEBOTSZEICHN.	Doc. type AGZ	1 928 A00 289	DP/TD 001 · Ind. 13 · Format A1
MNR				Repl. for		Repl. by

©Robert Bosch GmbH, Alle Rechte vorbehalten, auch bzgl. gewerblicher Schutzrechte. Weitergabe sowie Vervielfältigung dieser Unterlage, Verwertung und Mitteilung ihres Inhalts nur mit unserer Zustimmung. Weitergabe sowie Vervielfältigung dieser Unterlage, Verwertung und Mitteilung ihres Inhalts nur mit unserer Zustimmung, soweit dies nicht zulässig ist, sind wir im Fall von Schutzrechtsanmeldungen berechtigt.

©Robert Bosch GmbH, All rights reserved, also regarding industrial property rights. Distribution and reproduction without our permission, as well as in the event of applications for industrial property rights.